Scale 1/8

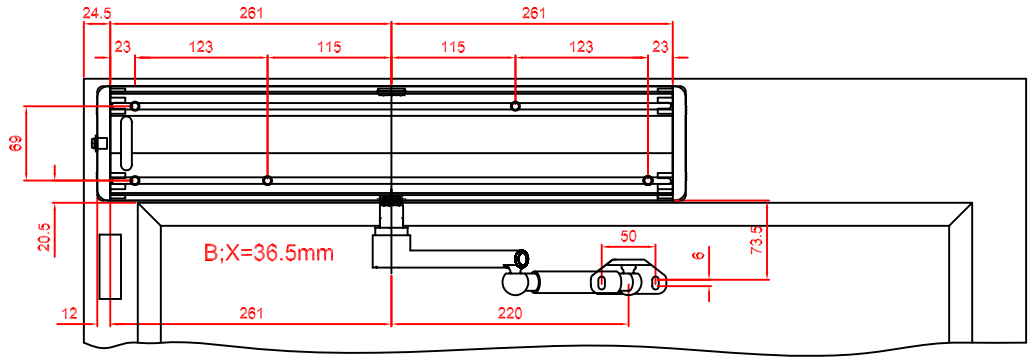

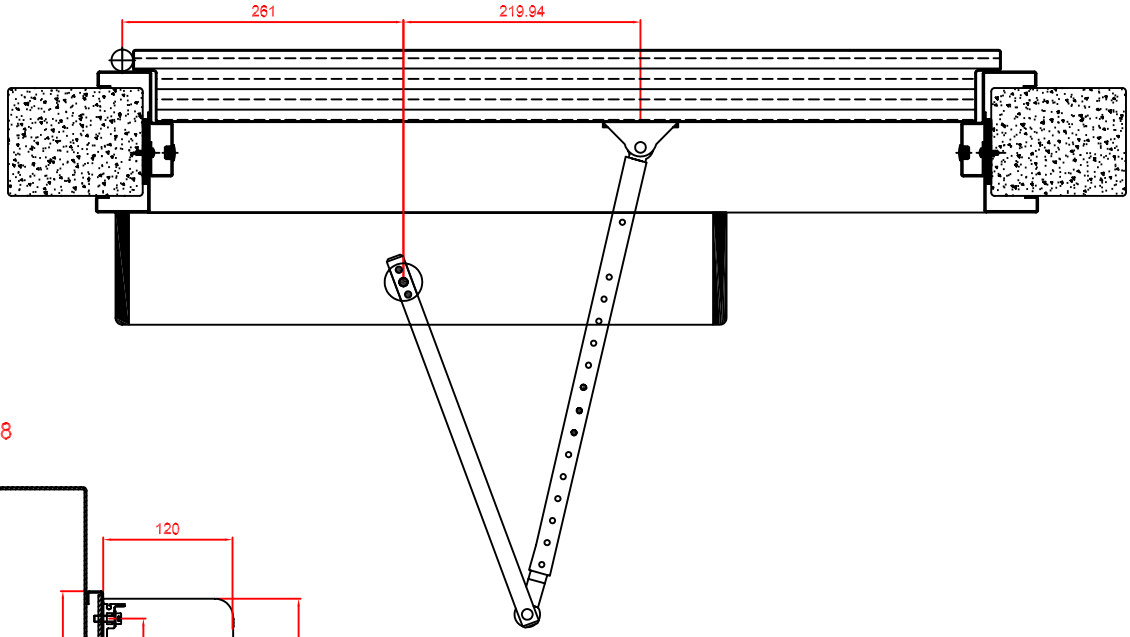

Scale 1/8

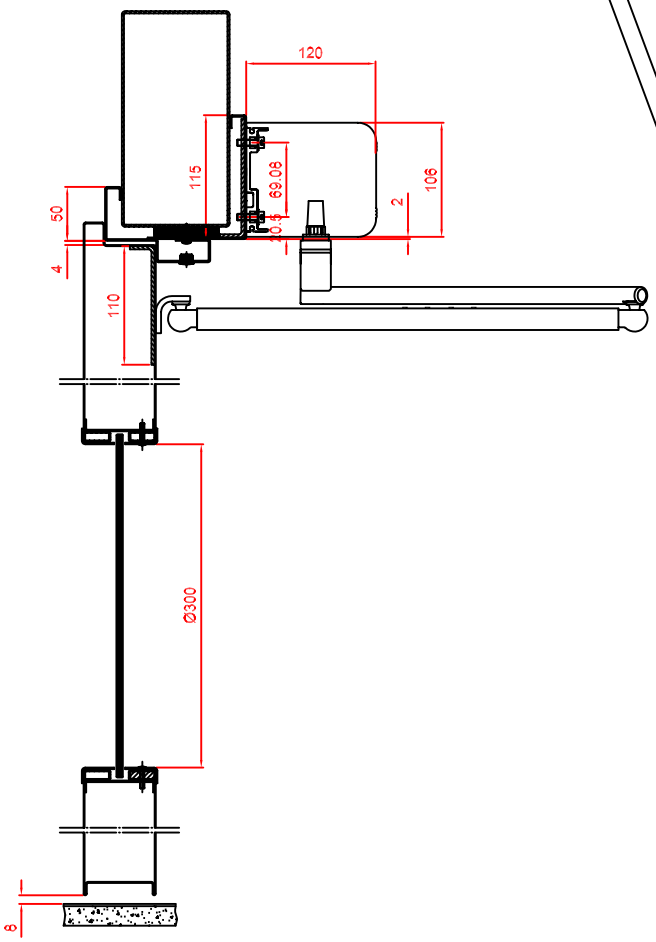

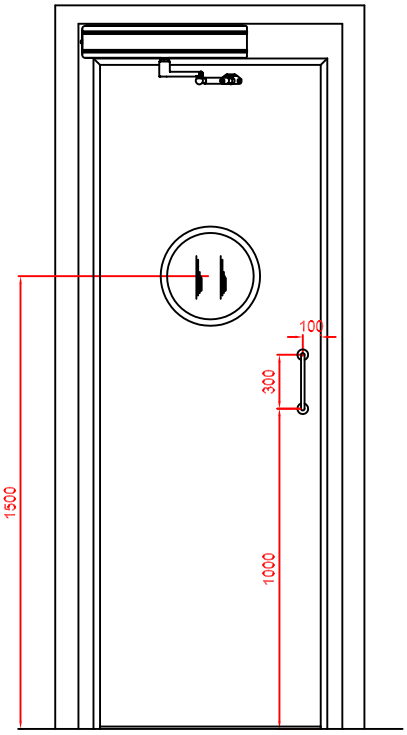

ERREKA	DENOMINATION	A4
	SWING DOOR KLINIC	